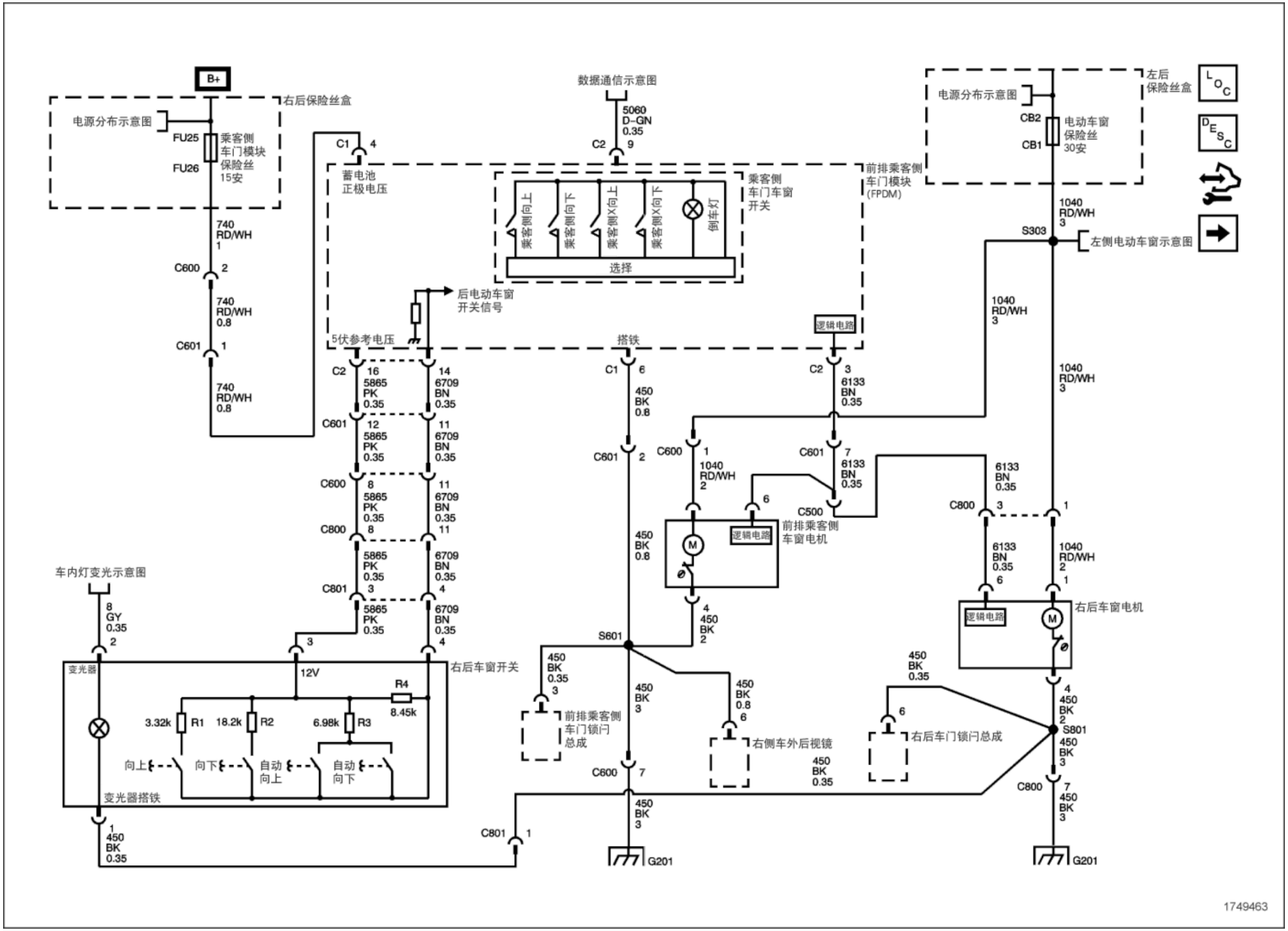
B+
右后保险丝盒
电源分布示意图
FU25
FU26
乘客侧
车门模块
保险丝
15安
740
RD/WH
1
C600
2
740
RD/WH
0.8
C601
1
740
RD/WH
0.8
C1
4
蓄电池
正极电压
后电动车窗
开关信号
5伏参考电压
C2
16
5865
PK
0.35
14
6709
BN
0.35
C601
12
5865
PK
0.35
11
6709
BN
0.35
C600
8
5865
PK
0.35
11
6709
BN
0.35
C800
8
11
5865
PK
0.35
6709
BN
0.35
C801
3
4
5865
PK
0.35
6709
BN
0.35
车内灯变光示意图
8
GY
0.35
2
变光器
3
12V
右后车窗开关
R4
8.45k
3.32k
R1
18.2k
R2
6.98k
R3
向上
向下
自动
向上
自动
向下
变光器搭铁
1
450
BK
0.35
C801
1
数据通信示意图
5060
D-GN
0.35
C2
9
乘客侧
车门窗
开关
乘客侧向上
乘客侧向下
乘客侧X向上
乘客侧X向下
倒车灯
选择
前排乘客侧
车门模块
(FPDM)
逻辑电路
搭铁
C1
6
450
BK
0.8
C601
2
450
BK
0.8
C2
3
6133
BN
0.35
C600
1
1040
RD/WH
2
C601
7
6133
BN
0.35
6
C500
逻辑电路
前排乘客侧
车窗电机
M
4
450
BK
2
S601
450
BK
0.35
3
前排乘客侧
车门锁闩
总成
450
BK
3
450
BK
0.8
6
右侧车外后视镜
C600
7
450
BK
3
G201
电源分布示意图
CB2
CB1
电动车窗
保险丝
30安
左后
保险丝盒
1040
RD/WH
3
S303
左侧电动车窗示意图
1040
RD/WH
3
1040
RD/WH
3
6133
BN
0.35
C800
3
1
6133
BN
0.35
6
1040
RD/WH
2
1
逻辑电路
M
右后车窗电机
450
BK
0.35
6
右后车门锁闩总成
4
450
BK
2
S801
450
BK
3
C800
7
450
BK
3
G201
1749463